Fassadenkastenrinnen (FKR)

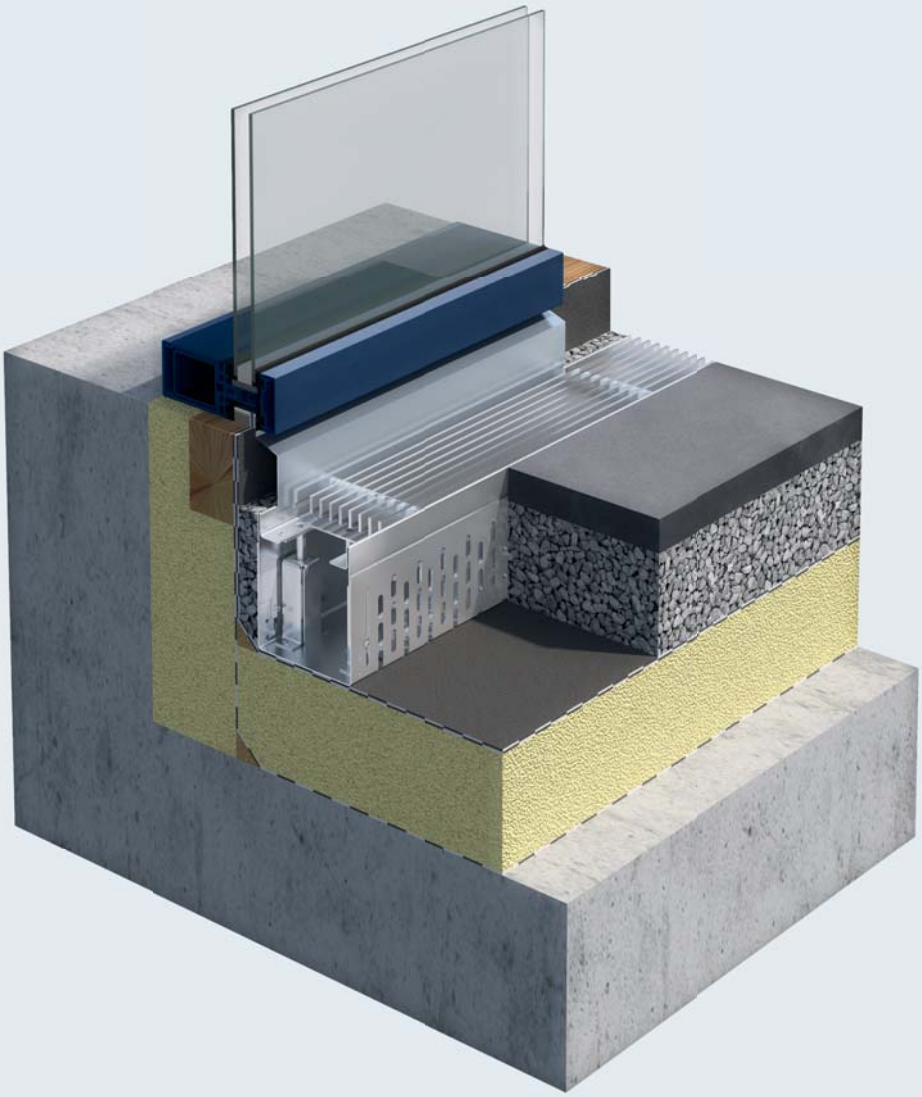

Ansprechendes Design bei hoher Entwässerungsleistung zeichnet das FKR-Rinnensystem aus – strapazierfähig, langlebig und bevorzugt bei Projekten mit hoher Abflussleistung einsetzbar.

Individuell und kostenbewusst – das ist kein Widerspruch. Zügiges und damit kostengünstiges Verlegen ist mit dem umfangreichen Baukastensystem möglich.

Edle Komponenten:
Edelstahl bietet bei allen Bauteilen höchste Korrosionssicherheit für dauerhaft schöne Lösungen.

Vielfältige Einsatzbereiche wie Terrassen, Balkone, Flachdächer, Glas- und Putzfassaden, Dachterrassen und barrierefreies Wohnen machen das FKR-System zum Allrounder.

Variable Entwässerungskonzepte bei langen Strecken sowie verwinkelte und runde Bereiche sind technisch flexibel realisierbar.

Barrierefreiheit
in allen Einsatzbereichen auch bei schwierigen Höhenunterschieden und radialen Übergängen ist möglich.

Optimale Fassadenentwässerung
Design und System in einer Lösung

Ebenso wichtig wie die Bewässerung von Gärten ist die Entwässerung von Terrassen, Freiflächen und Fassaden. Komplette Entwässerungslösungen für Fassaden, Flachdächer, Terrassen und Eingangsbereiche, die einen barrierefreien Zugang benötigen, werden von Wiedemann-Technik angeboten. Hinzu kommt, dass in unserer modernen Welt die Ansprüche an technisch ausgefeilte Lösungen ständig steigen. Immer wichtiger wird dabei die Verknüpfung mit zeitgemäßem Design und edler Optik. Die Fassadenrinnen von Wiedemann-Technik bieten Ihnen beides.

Um Wasser schnell und gezielt abzuleiten, Staunässe zu vermeiden und um Fassaden und Gebäudeanschlüsse zu schützen, stehen Ihnen viele Modellvarianten zur Verfügung. Ob geschlossen oder mit Drainageschlitzen, schmal oder breit – gemeinsam finden wir für Sie die individuelle Lösung. Zum Ausgleich von Höhenunterschieden oder Gefälle im Unterbau bietet Wiedemann-Technik neben Rinnen mit festen Einbauhöhen auch höhenverstellbare Rinnensysteme an. Durch ein umfangreiches Baukastensystem mit Rinnenlängen bis zu drei Metern ist ein schnelles, einfaches sowie flexibles und somit kostengünstiges Verlegen auf der Baustelle gewährleistet. Zu einer technisch funktionalen Lösung gehört natürlich auch die Wahl des perfekten Werkstoffes. Aus diesem Grund werden alle Wiedemann-Fassadenrinnen ausschließlich aus rostfreiem Edelstahl gefertigt. Edelstahlprodukte in V2A (1.4301) oder wahlweise V4A (1.4571) bieten Ihnen eine hohe Korrosionssicherheit und sorgen somit für eine dauerhafte Lösung in zeitloser Eleganz.

Für Spezialfälle – beispielsweise Eingänge mit Drehtüren – bietet Wiedemann-Technik Radial- oder Polygonalrinnen an, welche den Bereich sowohl schützen als auch optisch aufwerten. Die Abmessungen der Rinnensysteme können auf Wunsch in einem individuellen Lösungskonzept ganz nach Ihren Anforderungen angepasst werden.

Technische Änderungen vorbehalten. 08/2018

Neue Baubreite 160 mm
gemäß Flachdach-Richtlinie 12/16

Feststehende Bauhöhe

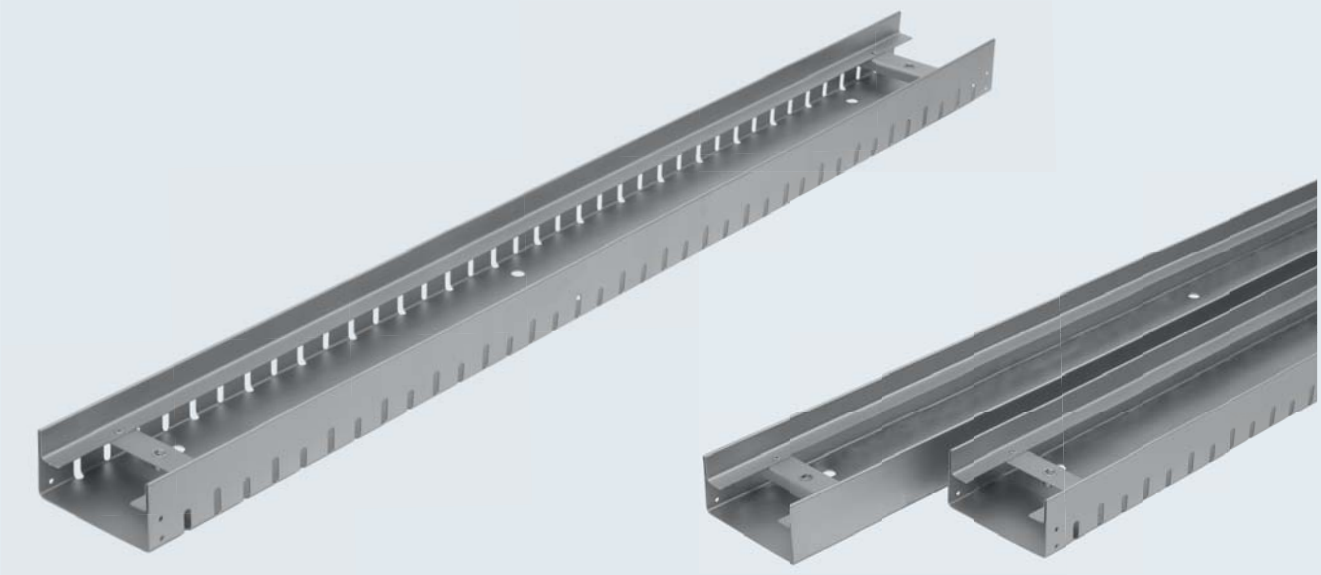

Rinnenmodell FKR-F		
Abmessungen		
Breite B [mm]	Höhe H [mm]	Länge [mm]
100/130/160/200	50	500 / 1.000 / 1.500 / 2.000 / 3.000
100/130/160/200	75	500 / 1.000 / 1.500 / 2.000 / 3.000
100/130/160/200	100	500 / 1.000 / 1.500 / 2.000 / 3.000
100/130/160/200	150	500 / 1.000 / 1.500 / 2.000 / 3.000

Individuelle Abmessungen auf Anfrage

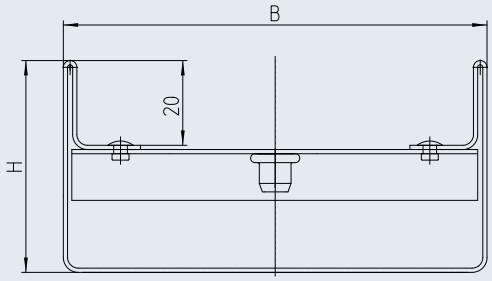

Produktvorteile

- Durch geschlossene bzw. mit ein- oder beidseitig vorhandenen Drainageschlitzen im Rinnenkörper flexibel einsetzbar für unterschiedliche Entwässerungskonzepte
- Guter Korrosionsschutz durch Fertigung komplett aus Edelstahl 1.4301 (V2A) oder 1.4571 (V4A)
- Hohe Abflussleistung bei Schlagregen
- Kostengünstige Montage durch Baukastensystem
- Variables und umfangreiches Abdeckungsprogramm
- Umsetzung von barrierefreien Übergängen vom Innen- zum Außenbereich
- Einhaltung der Flachdachrichtlinien 12/2016 bei barrierefreien Übergängen

Einsatzbereiche

- Terrassen
- Balkone
- Glas- und Putzfassaden
- Flachdächer
- Dachterrassen
- Barrierefreies Wohnen

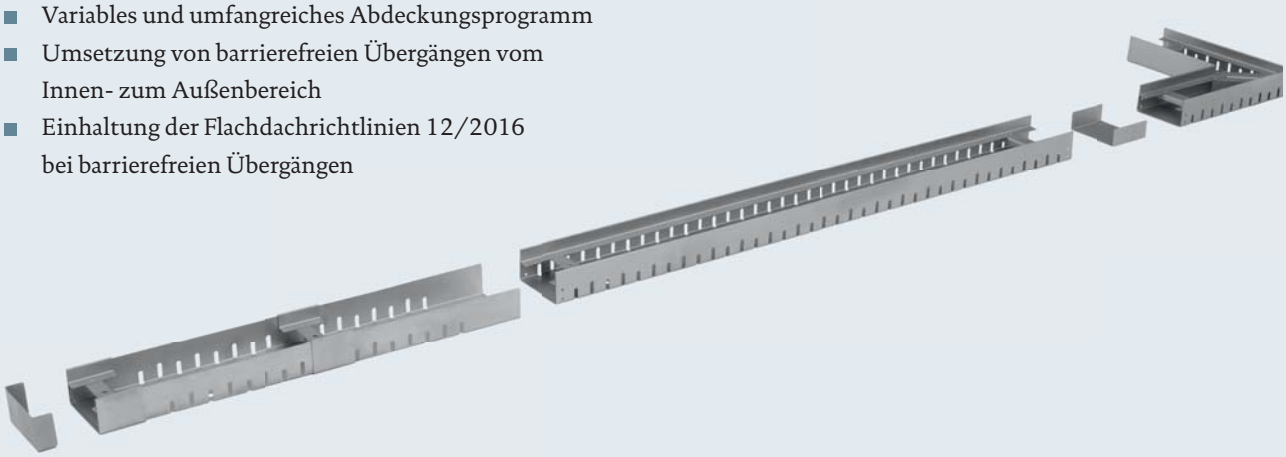

Zubehör

Eckstücke 300 x 300 mm

Die Außen- und Innenecken mit standardmäßigen 90 ° Winkeln, sind wahlweise mit ein- bzw. beidseitigen Drainageschlitzen oder auch geschlossen erhältlich. Andere Winkel werden individuell auf Kundenwunsch angefertigt.

Ausgleichselement Mitte / Ende

Dieses dient zum Ausgleich von Längendifferenzen und ermöglicht so eine stufenlose Längenanpassung von 0 – 55 cm mittig und von 6,5 – 55 cm am Ende. Dadurch entfällt das Ablängen von Rinnenstücken auf der Baustelle. Das Element kann sowohl mittig als auch am Ende verwendet werden.

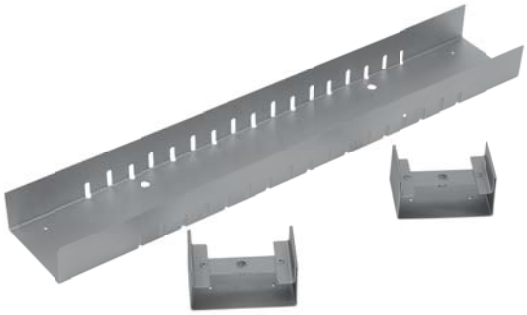

Stirnwand

Der steckbarer Rinnenabschluss verhindert das Eindringen von Split und Erdreich in die Rinne und ermöglicht somit einen sauberen Anschluss an den angrenzenden Belag.

Stirnwand mit waagerechtem Ablaufstutzen

Der steckbare Ablaufstutzen dient zum Anschluss an vorhandene Abwasserleitungen. Die Nenngröße des Stutzens ist abhängig von der Rinnenbreite und Rinnenhöhe.

Rinnenverbinder

Dieser ermöglicht eine schnelle, einfache und stabile Verlegung der Rinnen ohne Höhenversatz. Die Rinnenelemente werden einfach in den Verbinder eingesetzt, bis sie einrasten. So entsteht eine formstabile Verbindung.

Stichkanal

Der Stichkanal mit seitlichen Drainageschlitzen sorgt für eine rückstaufreie Zuleitung des anfallenden Wassers vom Rinnenstrang zum Ablaufpunkt (Einbaubeispiel siehe Seite 24).

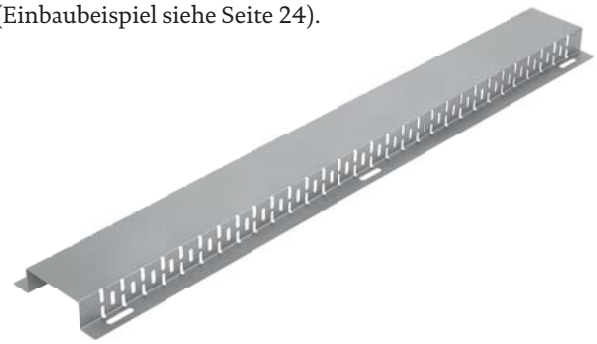

Technische Änderungen vorbehalten. 08/2018